TOPSKYS

www.topskys.com

Model Name:ALW220
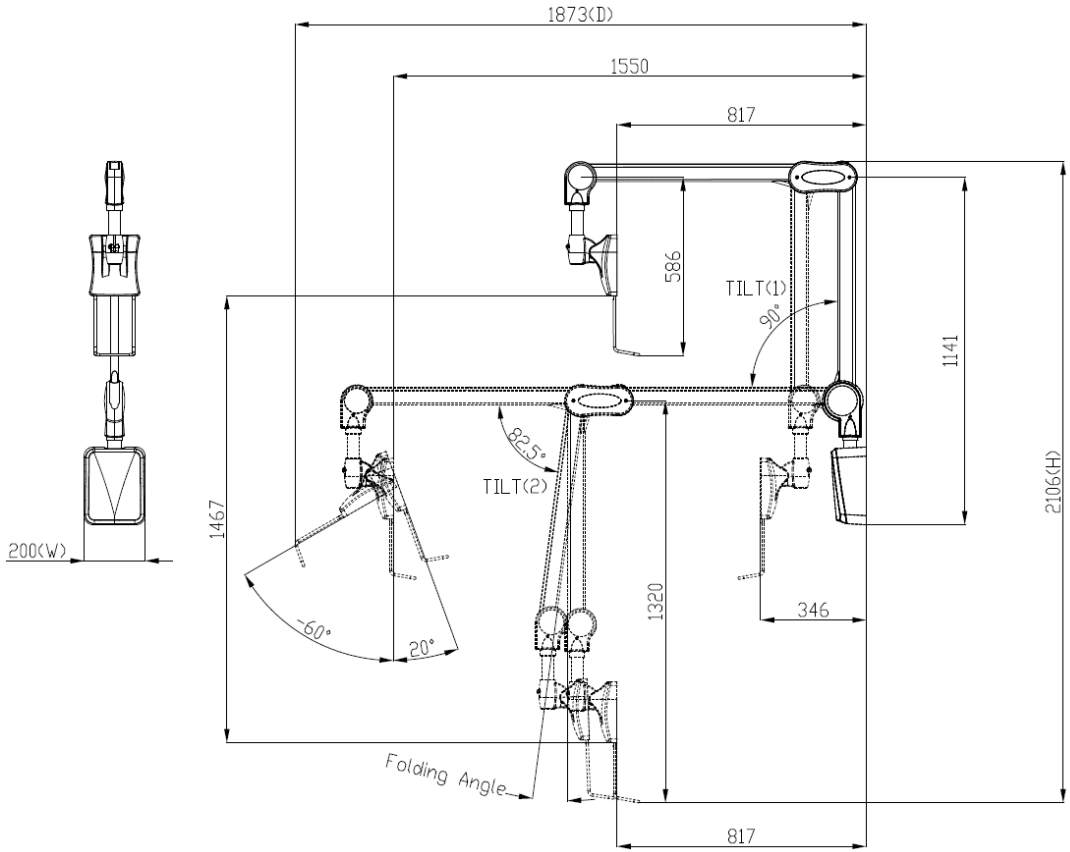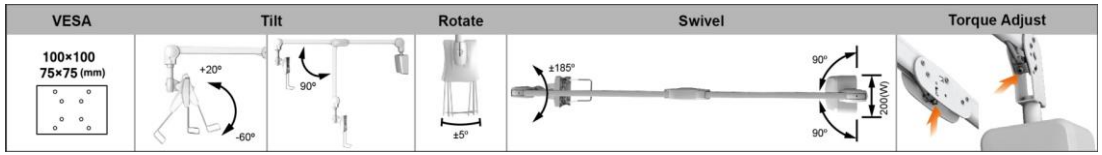
材料及规格		
净重	12.9 Kg(28.44 lbs)	
尺寸(W*H*D)	200x2106x1873mm(7.87"x82.91"x73.74")	
螺丝型号	M4	
材质	铁/铝合金/塑胶	
参数范围		
安装头调整	左右调节	+/-185°
	接头调整	+/-5°
	旋转角度	-60° ~ 20°
	安装孔位	100x100 / 75x75mm
主要参数	支架类型	单屏
	适合尺寸	15"~24"
	承重范围	1~6.5kg(2.21~14.33 lbs)
	支臂旋转 (1)	+/-90°
高度调整	高度调节范围（支臂）	1467 mm (57.76")
	支臂扭力调节	有
	倾斜（支臂 1）	90°
	倾斜（支臂 2）	82.5°
延长臂	2	
理线槽	有